# 平 面 図

S=1:1000

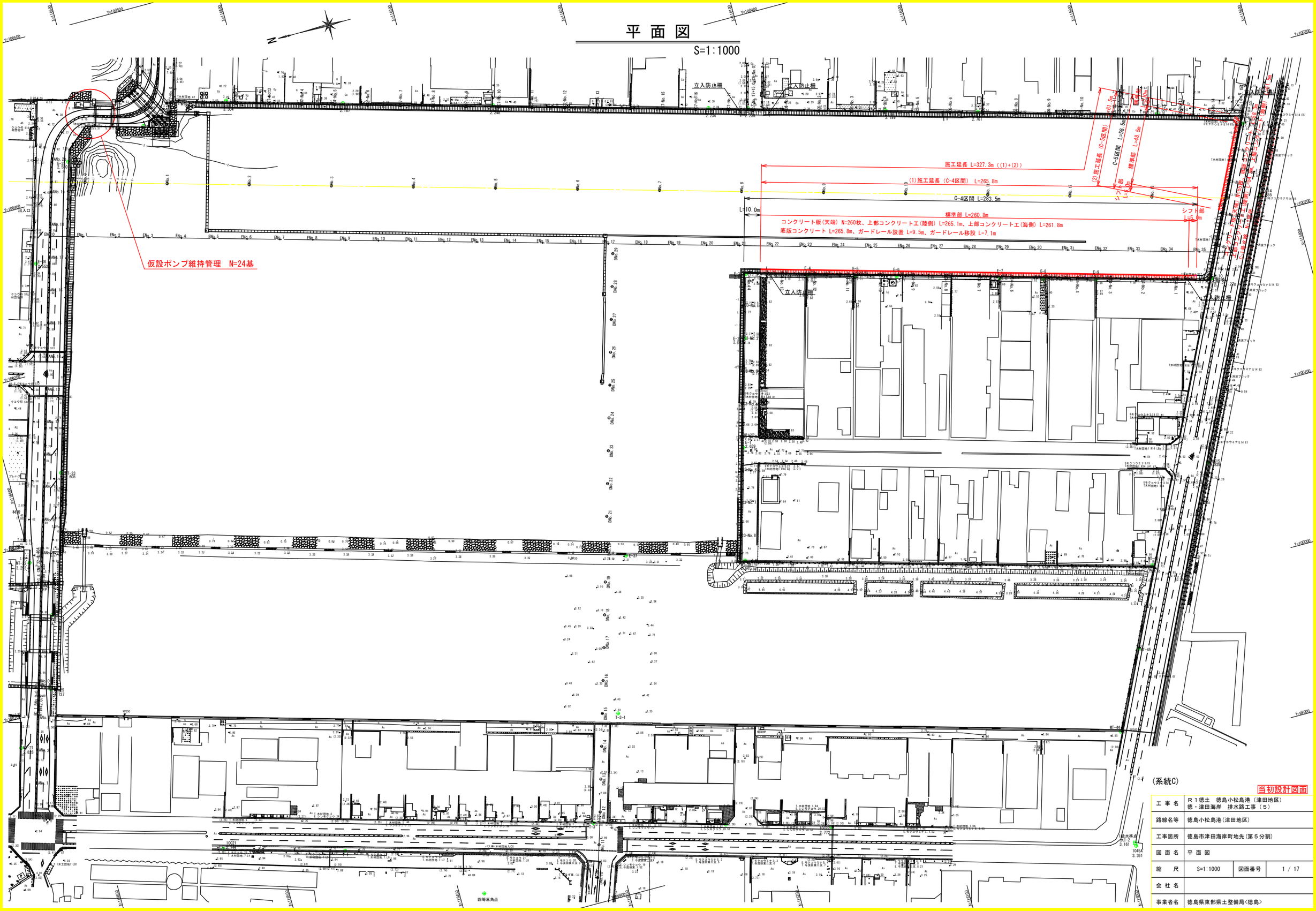


（系統C）

当初設計図面

| | | | |
|---|---|---|---|
| 工 事 名 | R１徳土　徳島小松島港（津田地区）<br>徳・津田海岸　排水路工事（５） | | |
| 路線名等 | 徳島小松島港(津田地区) | | |
| 工事箇所 | 徳島市津田海岸町地先(第５分割) | | |
| 図 面 名 | 平 面 図 | | |
| 縮　尺 | S=1:1000 | 図面番号 | 1 / 17 |
| 会 社 名 | | | |
| 事業者名 | 徳島県東部県土整備局〈徳島〉 | | |

# 標準断面図（1）

S=1:50

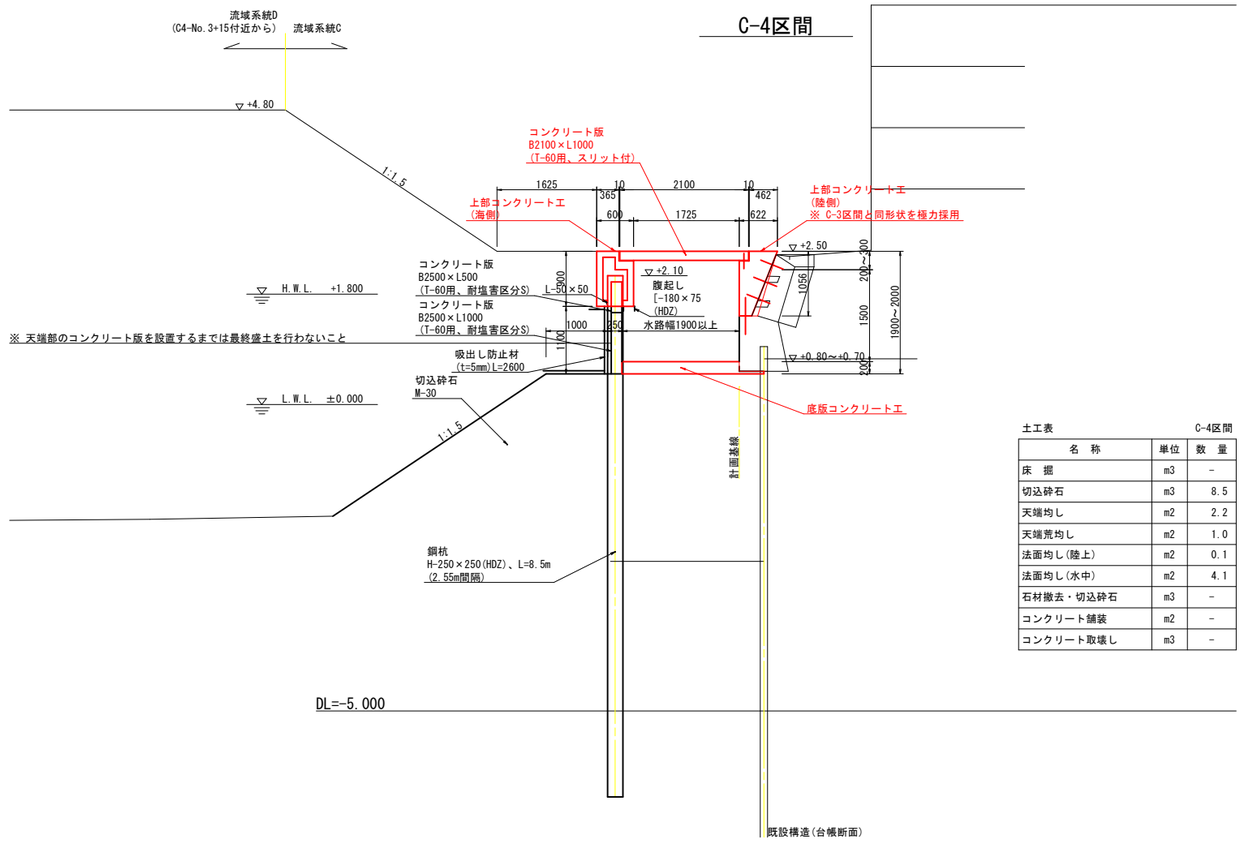


土工表　　C-4区間

| 名　称 | 単位 | 数　量 |
|---|---|---|
| 床　掘 | m3 | - |
| 切込砕石 | m3 | 8.5 |
| 天端均し | m2 | 2.2 |
| 天端荒均し | m2 | 1.0 |
| 法面均し(陸上) | m2 | 0.1 |
| 法面均し(水中) | m2 | 4.1 |
| 石材撤去・切込砕石 | m3 | - |
| コンクリート舗装 | m2 | - |
| コンクリート取壊し | m3 | - |

※既設護岸の凹凸がある状況下で必要水路幅を確保するため、
計画基線と工事基線の差が生じることが予想される。
基線が海側に寄れば天端コンクリート版の支間長に影響するため、
必要最小限に抑えることに留意する。

(系統C)
C-4区間

当初設計図面

| | | | |
|---|---|---|---|
| 工 事 名 | R１徳土　徳島小松島港（津田地区）<br>徳・津田海岸　排水路工事（５） | | |
| 路線名等 | 徳島小松島港(津田地区) | | |
| 工事箇所 | 徳島市津田海岸町地先(第５分割) | | |
| 図 面 名 | 標準断面図 (1) | | |
| 縮　　尺 | S=1:50 | 図面番号 | 2 / 17 |
| 会 社 名 | | | |
| 事業者名 | 徳島県東部県土整備局<徳島> | | |

# 標準断面図 (2)

S=1:50

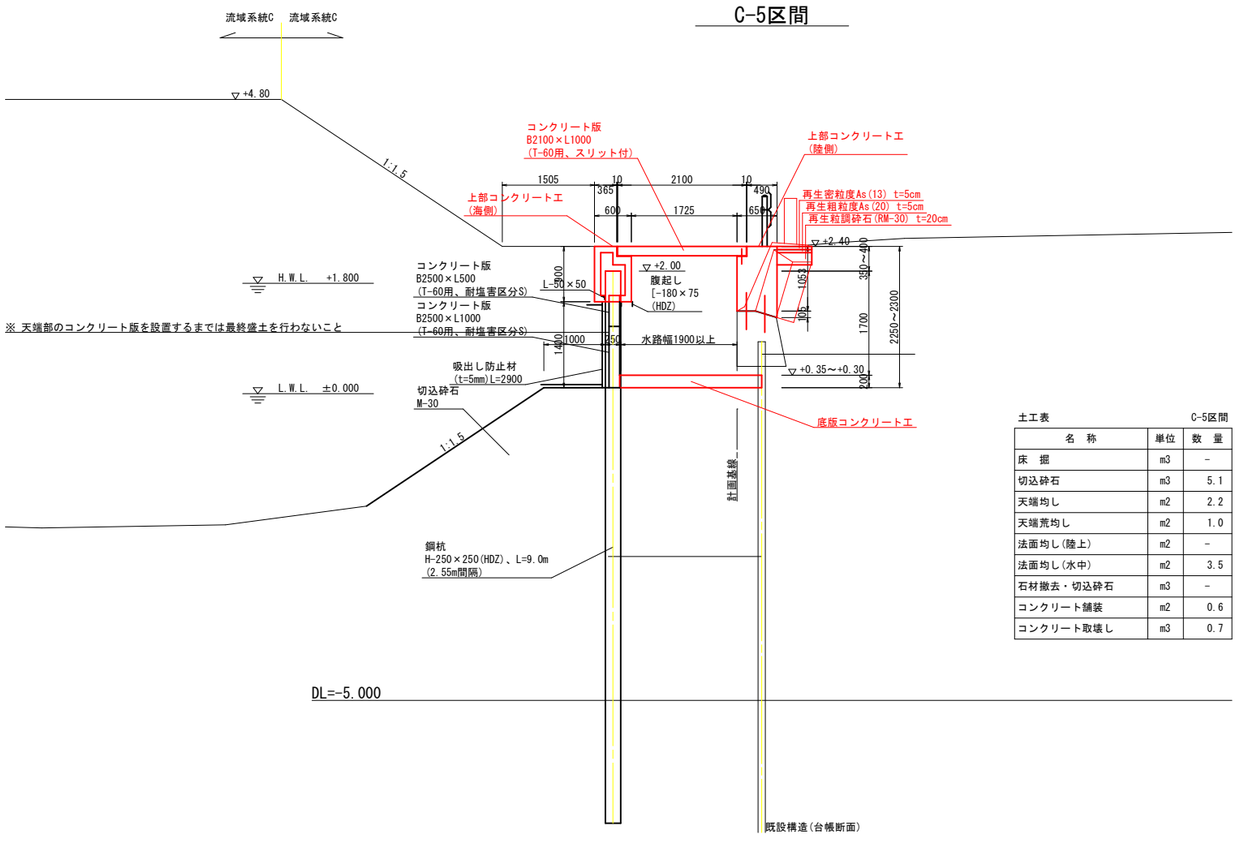


土工表　　C-5区間

| 名　称 | 単位 | 数　量 |
|---|---|---|
| 床　掘 | m3 | - |
| 切込砕石 | m3 | 5.1 |
| 天端均し | m2 | 2.2 |
| 天端荒均し | m2 | 1.0 |
| 法面均し(陸上) | m2 | - |
| 法面均し(水中) | m2 | 3.5 |
| 石材撤去・切込砕石 | m3 | - |
| コンクリート舗装 | m2 | 0.6 |
| コンクリート取壊し | m3 | 0.7 |

※既設護岸の凹凸がある状況下で必要水路幅を確保するため、
計画基線と工事基線の差が生じることが予想される。
基線が海側に寄れば天端コンクリート版の支間長に影響するため、
必要最小限に抑えることに留意する。

(系統C)
C-5 , C-6(下流)区間

当初設計図面

| | | | |
|---|---|---|---|
| 工 事 名 | R１徳土　徳島小松島港（津田地区）<br>徳・津田海岸　排水路工事（５） | | |
| 路線名等 | 徳島小松島港(津田地区) | | |
| 工事箇所 | 徳島市津田海岸町地先(第５分割) | | |
| 図 面 名 | 標準断面図 (2) | | |
| 縮　　尺 | S=1:50 | 図面番号 | 3 / 17 |
| 会 社 名 | | | |
| 事業者名 | 徳島県東部県土整備局<徳島> | | |

# 横 断 図 (1)

S=1:100

C-4区間(その1)

C4-No.1+15.473
(埋立NO.13R)

FH=+0.710

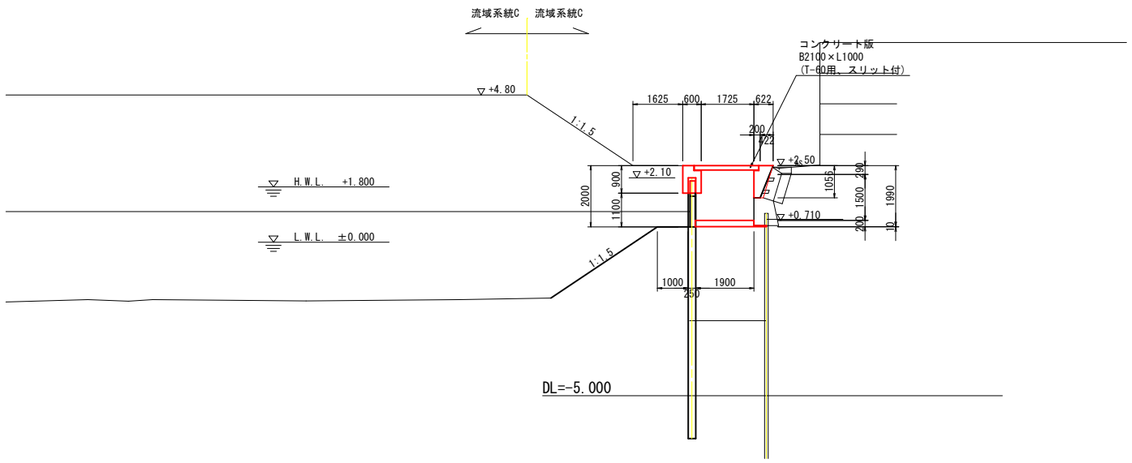


C4-No.6+15.473
(埋立NO.11R)

FH=+0.746

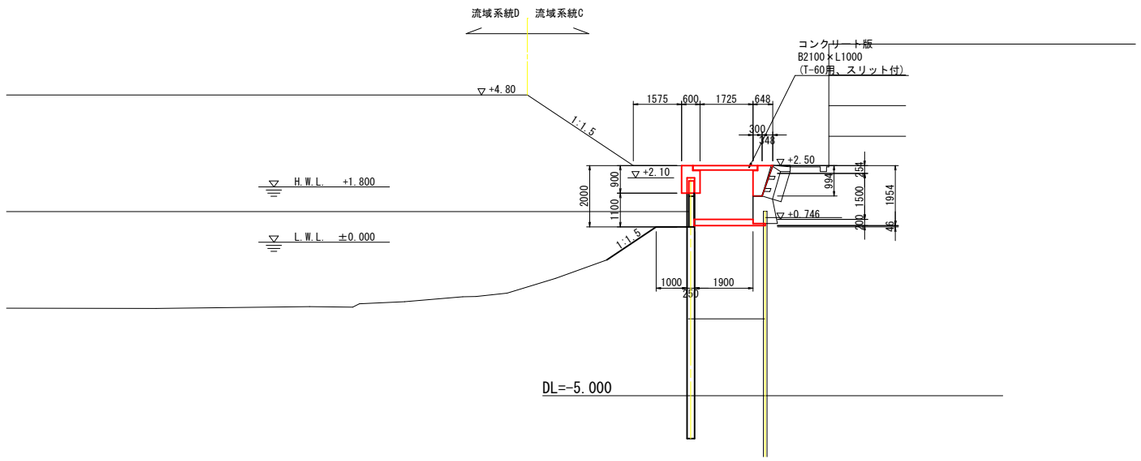


C4-No.4+5.473
(埋立NO.12R)

FH=+0.728

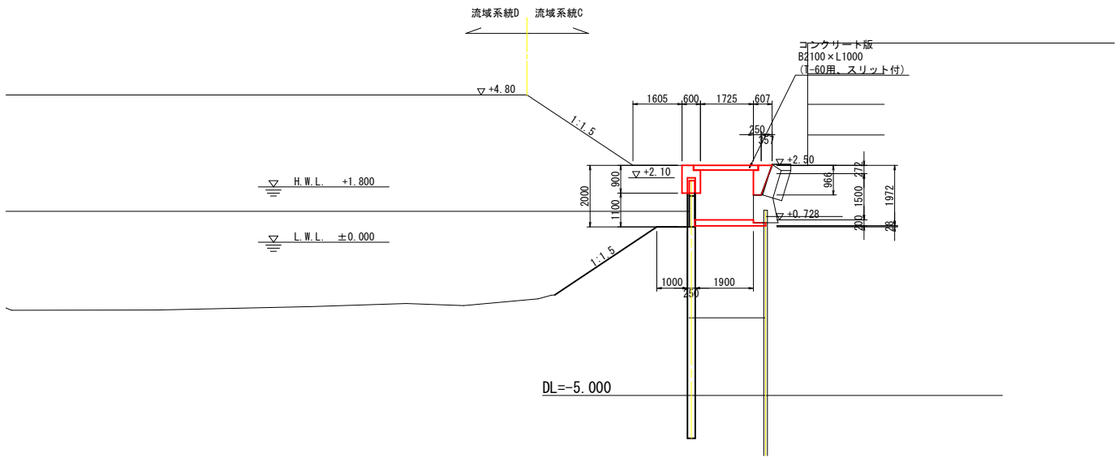


C4-No.9+5.473
(埋立NO.10R)

FH=+0.764

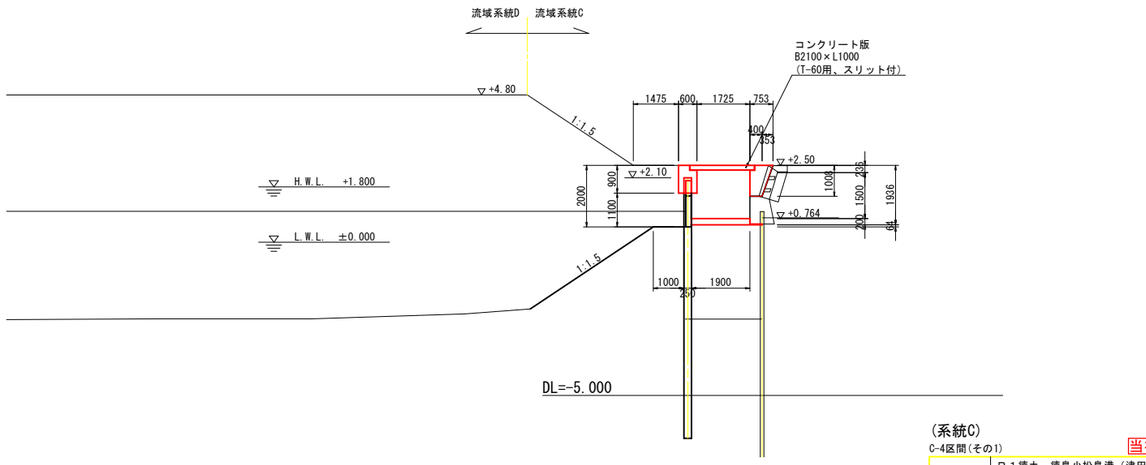


(系統C)
C-4区間(その1)

当初設計図面

| | | | |
|---|---|---|---|
| 工 事 名 | R１徳土　徳島小松島港（津田地区）<br>徳・津田海岸　排水路工事（５） | | |
| 路線名等 | 徳島小松島港(津田地区) | | |
| 工事箇所 | 徳島市津田海岸町地先(第５分割) | | |
| 図 面 名 | 横 断 図 (1) | | |
| 縮　　尺 | S=1:100 | 図面番号 | 4 / 17 |
| 会 社 名 | | | |
| 事業者名 | 徳島県東部県土整備局<徳島> | | |

# 横 断 図 (2)

S=1:100

C-4区間(その2)

C4-No.11+15.473
(埋立NO.9R)

FH=+0.783

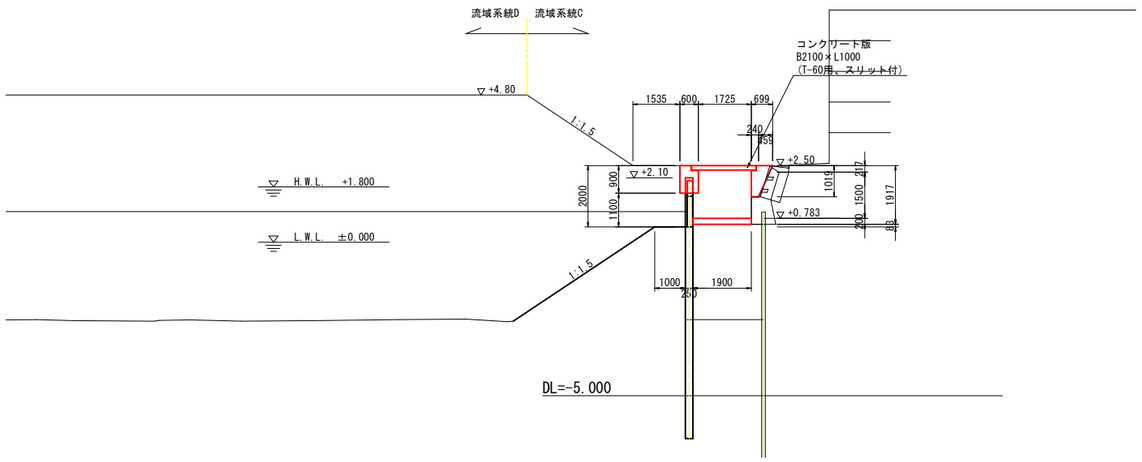


(系統C)
C-4区間(その2)

当初設計図面

| | | | |
|---|---|---|---|
| 工 事 名 | R１徳土　徳島小松島港（津田地区）<br>徳・津田海岸　排水路工事（５） | | |
| 路線名等 | 徳島小松島港(津田地区) | | |
| 工事箇所 | 徳島市津田海岸町地先(第５分割) | | |
| 図 面 名 | 横 断 図 (2) | | |
| 縮　　尺 | S=1:100 | 図面番号 | 5 / 17 |
| 会 社 名 | | | |
| 事業者名 | 徳島県東部県土整備局<徳島> | | |

# 横 断 図 (3)

S=1:100

C-5区間

C5-No.2+10.858
(埋立法線)

FH=+0.327

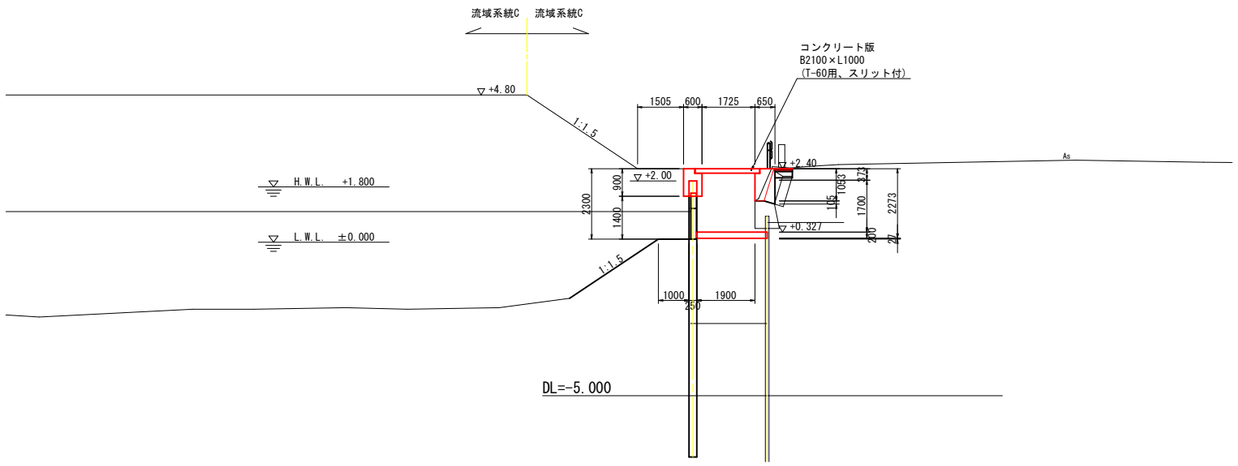


(系統C)
C-5区間

当初設計図面

| | | | |
|---|---|---|---|
| 工 事 名 | R１徳土　徳島小松島港（津田地区）<br>徳・津田海岸　排水路工事（５） | | |
| 路線名等 | 徳島小松島港(津田地区) | | |
| 工事箇所 | 徳島市津田海岸町地先(第５分割) | | |
| 図 面 名 | 横 断 図 (3) | | |
| 縮　　尺 | S=1:100 | 図面番号 | 6 / 17 |
| 会 社 名 | | | |
| 事業者名 | 徳島県東部県土整備局<徳島> | | |

# 展 開 図 (1)

S=1:100

C-4区間(その1)

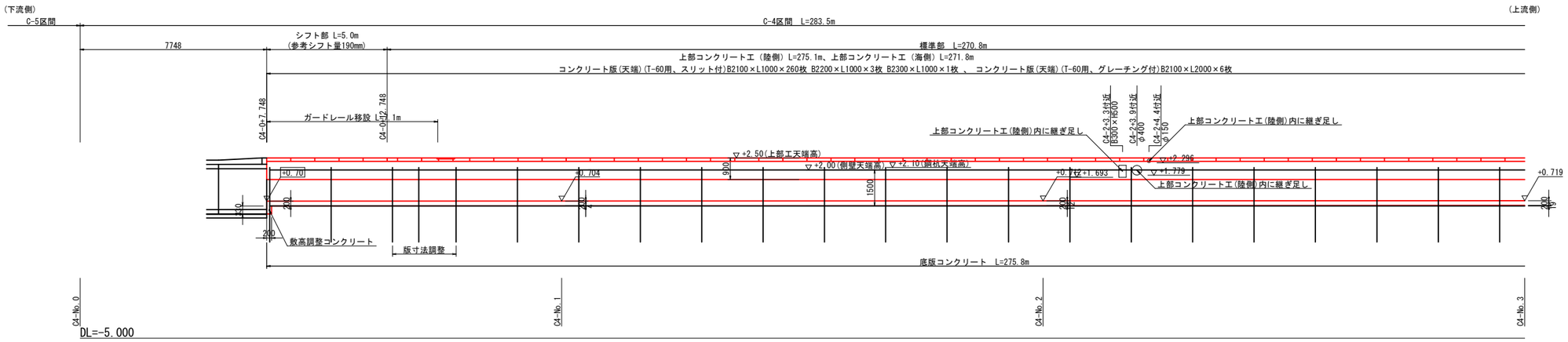


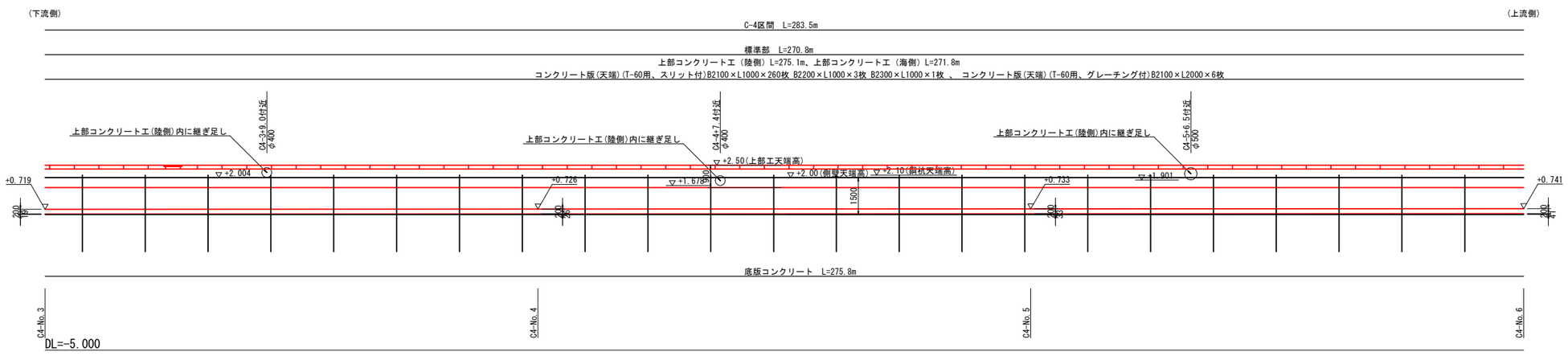


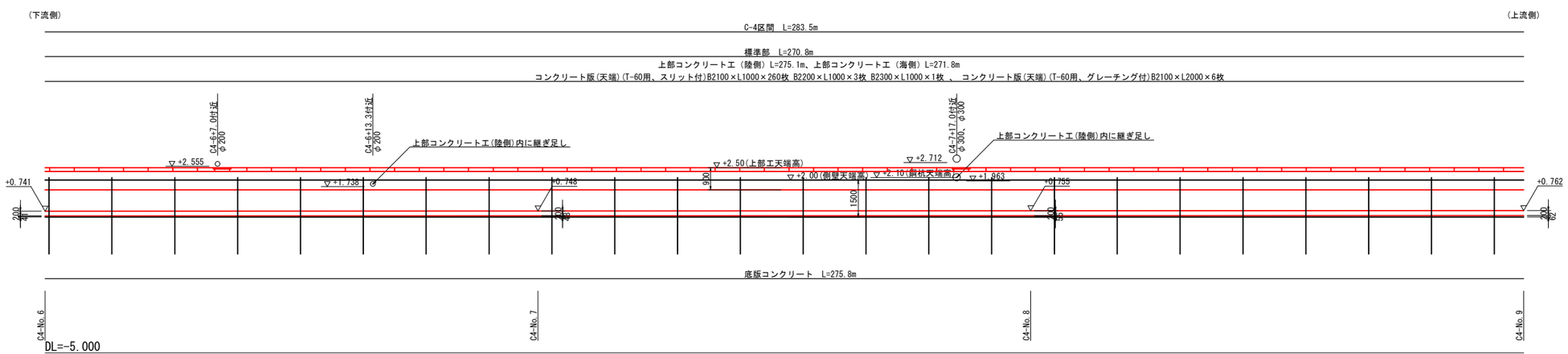


(系統C)

C-4区間(その1)

当初設計図面

| | | | |
|---|---|---|---|
| 工 事 名 | R１徳土　徳島小松島港（津田地区）<br>徳・津田海岸　排水路工事（５） | | |
| 路線名等 | 徳島小松島港(津田地区) | | |
| 工事箇所 | 徳島市津田海岸町地先(第５分割) | | |
| 図 面 名 | 展 開 図 (1) | | |
| 縮　　尺 | S=1:100 | 図面番号 | 7 / 17 |
| 会 社 名 | | | |
| 事業者名 | 徳島県東部県土整備局<徳島> | | |

# 展 開 図 (2)

S=1:100

C-4区間(その2)

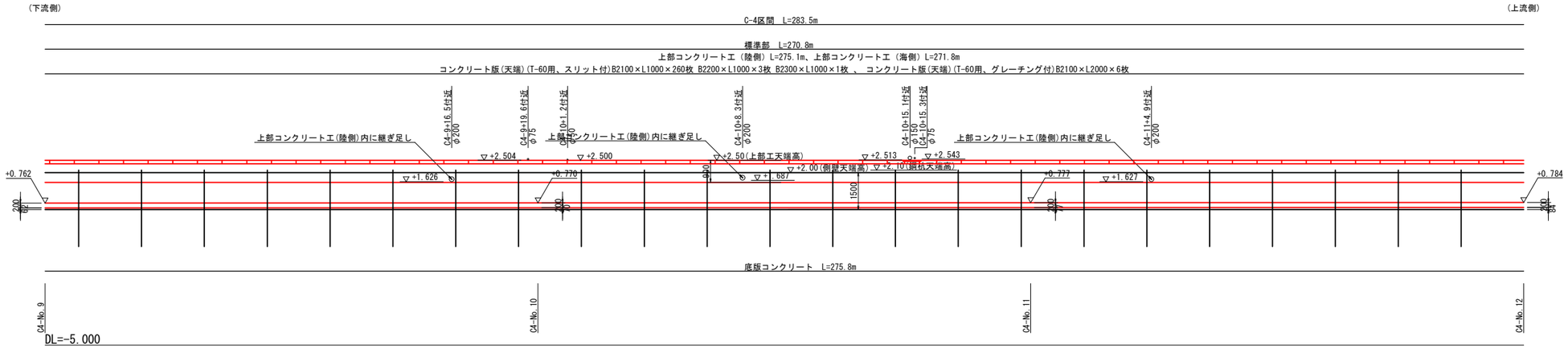


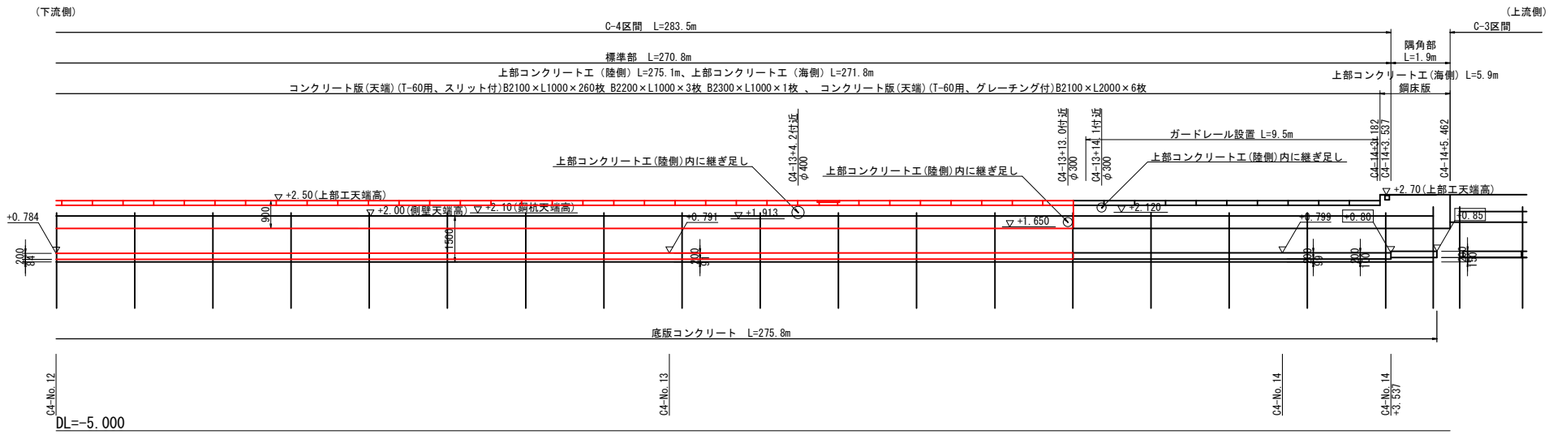


(系統C)

C-4区間(その2)

当初設計図面

| | | | |
|---|---|---|---|
| 工 事 名 | R１徳土　徳島小松島港（津田地区）<br>徳・津田海岸　排水路工事（５） | | |
| 路線名等 | 徳島小松島港(津田地区) | | |
| 工事箇所 | 徳島市津田海岸町地先(第５分割) | | |
| 図 面 名 | 展 開 図 (2) | | |
| 縮　　尺 | S=1:100 | 図面番号 | 8 / 17 |
| 会 社 名 | | | |
| 事業者名 | 徳島県東部県土整備局〈徳島〉 | | |

# 展 開 図 (3)

S=1:100

C-5区間

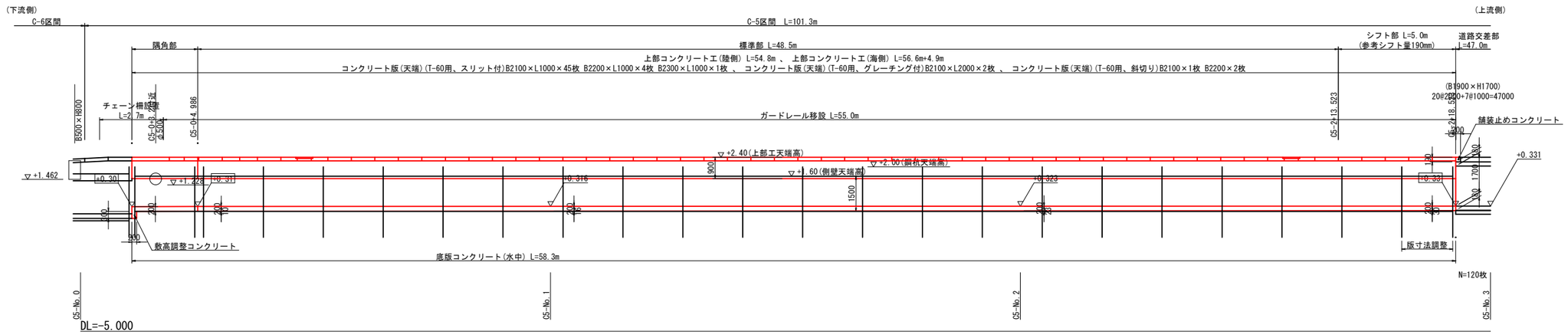


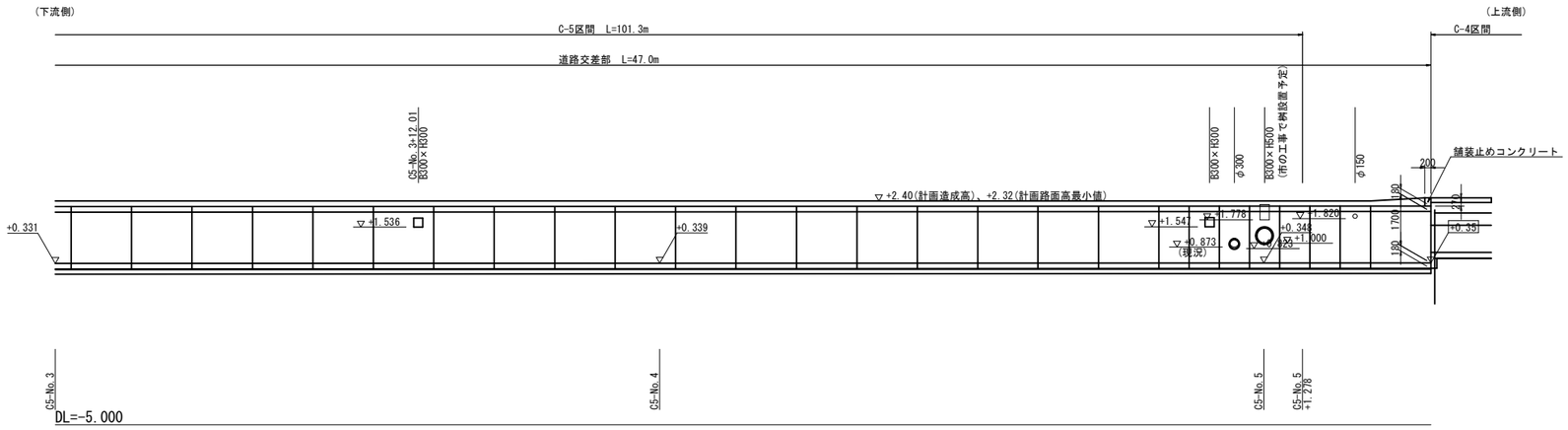


(系統C)

C-5区間

当初設計図面

| | | | |
|---|---|---|---|
| 工 事 名 | R１徳土　徳島小松島港（津田地区）<br>徳・津田海岸　排水路工事（５） | | |
| 路線名等 | 徳島小松島港(津田地区) | | |
| 工事箇所 | 徳島市津田海岸町地先(第５分割) | | |
| 図 面 名 | 展 開 図 (3) | | |
| 縮　　尺 | S=1:100 | 図面番号 | 9 / 17 |
| 会 社 名 | | | |
| 事業者名 | 徳島県東部県土整備局<徳島> | | |

# 隅角部詳細図

S=1:50

## C-5区間 － C-6区間

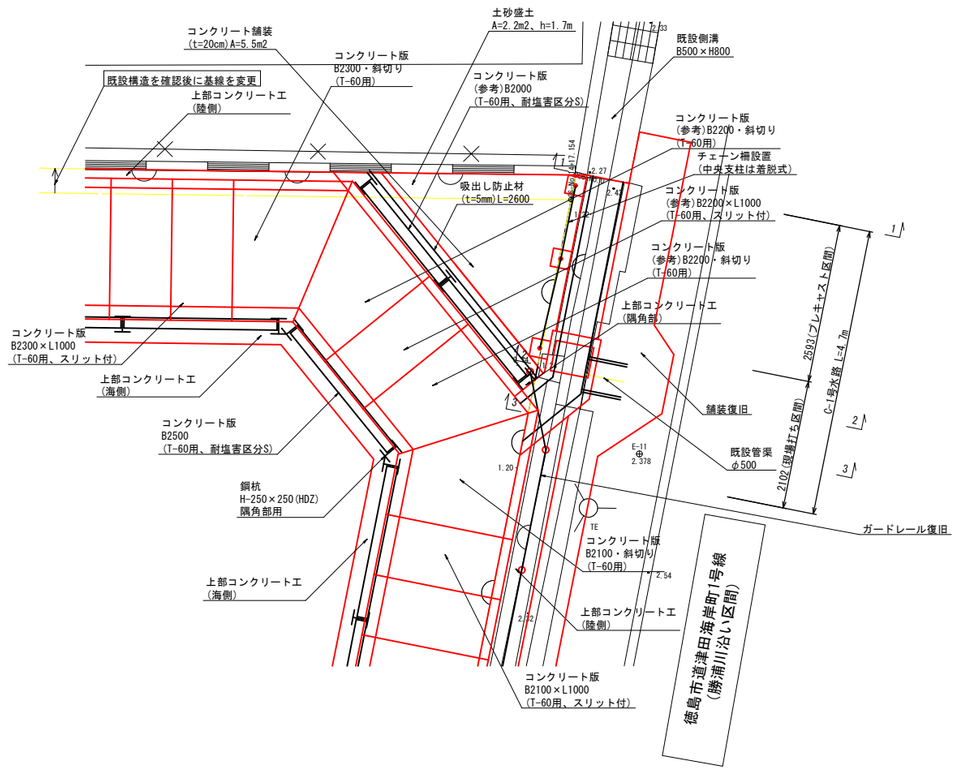


## C-1号水路断面図

S=1:25

### 1-1断面

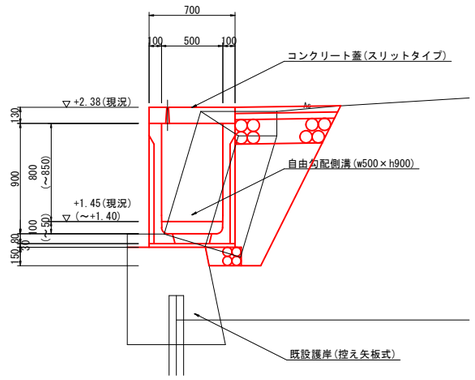


### 2-2断面

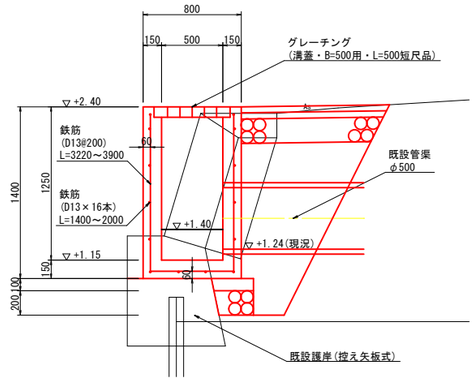


### 3-3断面

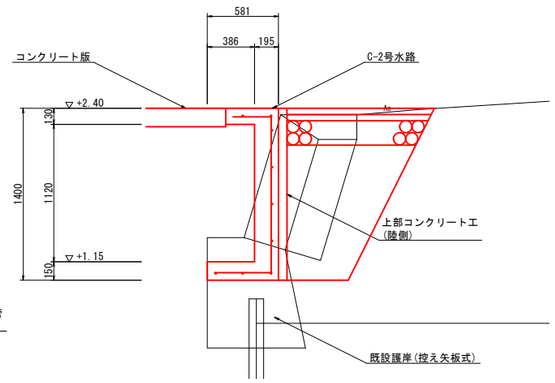


## C-3区間 － C-4区間

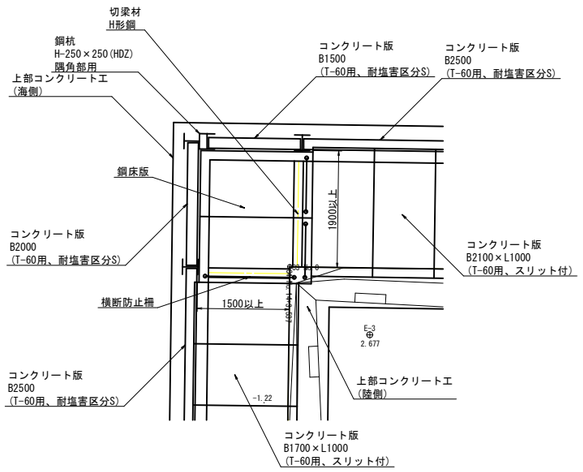


## C-4区間 － C-5区間

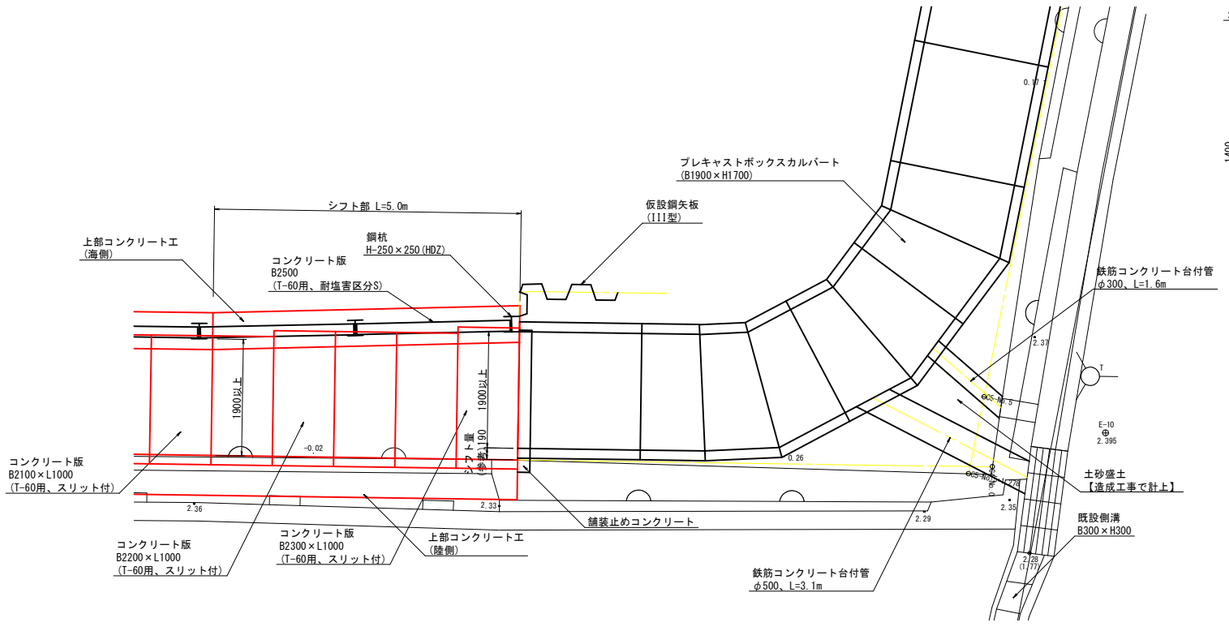


※ 既設護岸の状況、コンクリート製品の諸元に応じて
寸法形状を適時変更すること。

(系統C)

当初設計図面

| | | | |
|---|---|---|---|
| 工事名 | R１徳土　徳島小松島港（津田地区）<br>徳・津田海岸　排水路工事（５） | | |
| 路線名等 | 徳島小松島港(津田地区) | | |
| 工事箇所 | 徳島市津田海岸町地先(第５分割) | | |
| 図面名 | 隅角部詳細図 | | |
| 縮尺 | S=1:50 | 図面番号 | 10 / 17 |
| 会社名 | | | |
| 事業者名 | 徳島県東部県土整備局<徳島> | | |

# 構 造 図

S=1:25

## 底版コンクリート工

### 断 面 図

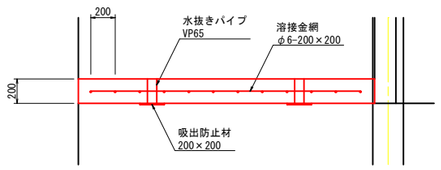


### 平 面 図

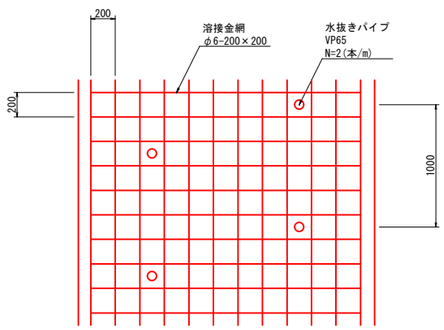


## ガードレール基礎

### 断面図

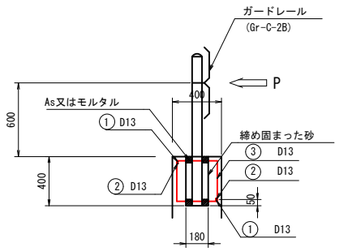


### 平面図

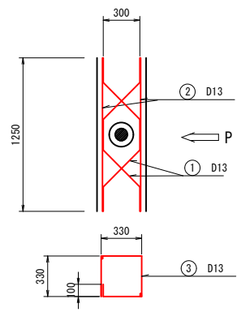


### 鉄 筋 加 工 図

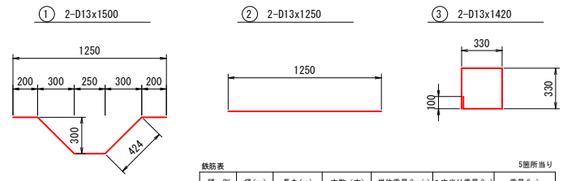


鉄筋表

5箇所当り

| 種 別 | 径(mm) | 長さ(mm) | 本数 (本) | 単位重量(kg/m) | 1本当り重量(kg) | 重量(kg) |
|---|---|---|---|---|---|---|
| 1 | D13 | 1500 | 10 | 0.995 | 1.493 | 14.93 |
| 2 | D13 | 1250 | 10 | 0.995 | 1.244 | 12.44 |
| 3 | D13 | 1420 | 10 | 0.995 | 1.413 | 14.13 |
| 合 計 | D13 | | | | | 41.50 |

## チェーン柵＜参考図＞

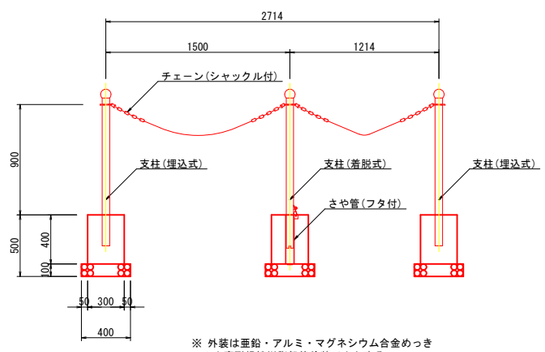


※ 外装は亜鉛・アルミ・マグネシウム合金めっきの上高耐候性樹脂粉体塗装以上とする。
チェーン、シャックル及びさや管は溶融亜鉛めっき以上とする。

(系統C)

当初設計図面

| | | | |
|---|---|---|---|
| 工 事 名 | R１徳土　徳島小松島港（津田地区）<br>徳・津田海岸　排水路工事（５） | | |
| 路線名等 | 徳島小松島港(津田地区) | | |
| 工事箇所 | 徳島市津田海岸町地先(第５分割) | | |
| 図 面 名 | 構 造 図 | | |
| 縮　　尺 | S=1:25 | 図面番号 | 11 / 17 |
| 会 社 名 | | | |
| 事業者名 | 徳島県東部県土整備局<徳島> | | |

# 上部コンクリート工構造図(陸側)

S=1:25

C-4区間標準部

※ C-3区間と同形状を極力採用する。

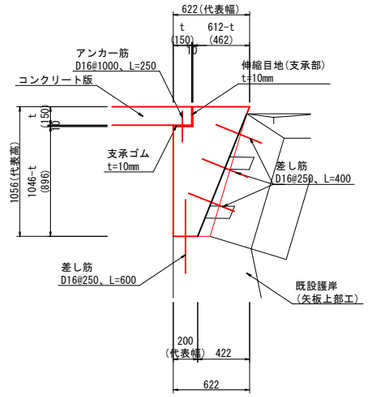


C-5区間標準部

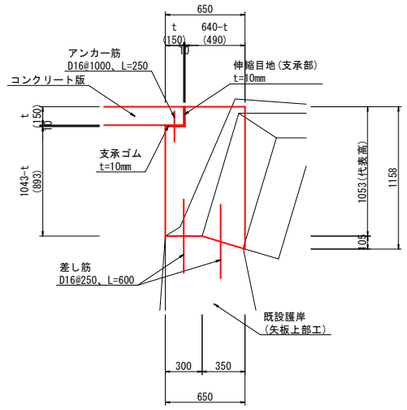


※1. ()内の数値は参考値。
2. 既設護岸の変状、コンクリート版の諸元に応じて
寸法形状を適時変更すること。
3. 既設放流管との干渉は継ぎ足し等で対処する。
4. 柵類設置の有無と箱抜き位置の確認を事前に行うこと。

(系統C)

当初設計図面

| | | | |
|---|---|---|---|
| 工 事 名 | R１徳土　徳島小松島港（津田地区）<br>徳・津田海岸　排水路工事（５） | | |
| 路線名等 | 徳島小松島港(津田地区) | | |
| 工事箇所 | 徳島市津田海岸町地先(第５分割) | | |
| 図 面 名 | 上部コンクリート工構造図(陸側) | | |
| 縮　　尺 | S=1:25 | 図面番号 | 12 / 17 |
| 会 社 名 | | | |
| 事業者名 | 徳島県東部県土整備局<徳島> | | |

# 上部コンクリート工配筋図(海側)(1)

S=1:25

C-3～C-5、C-6(上流側)区間
(10.2m当り)

A － A

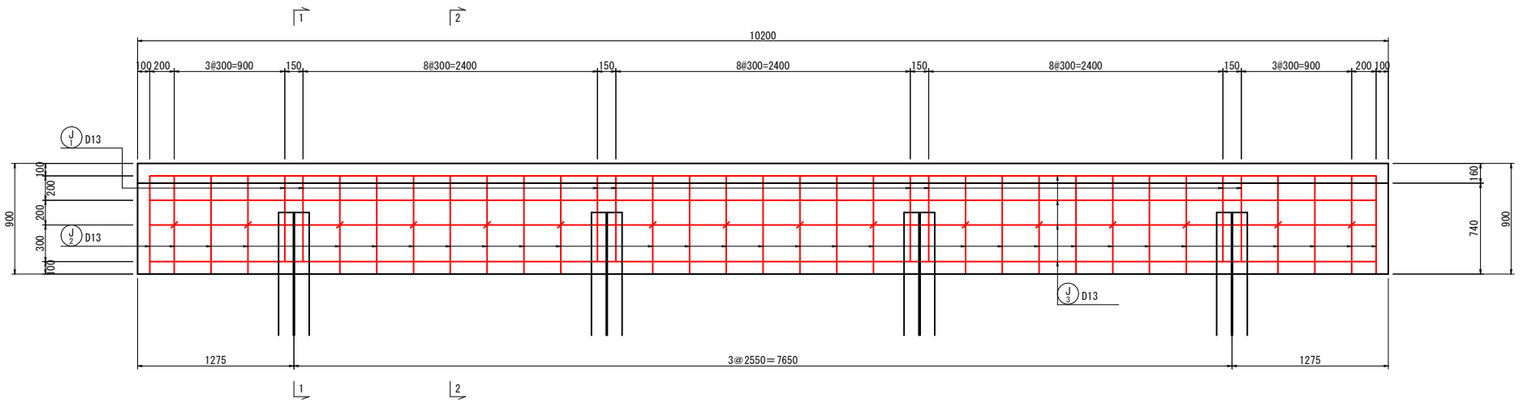


1 － 1

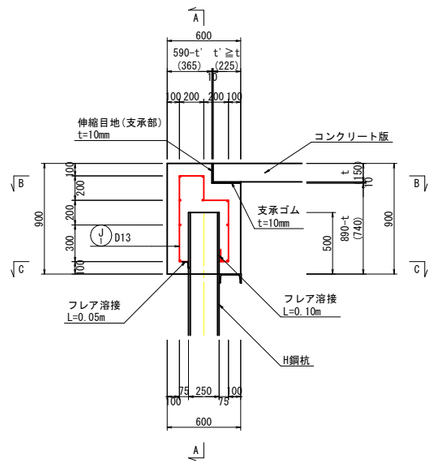


2 － 2

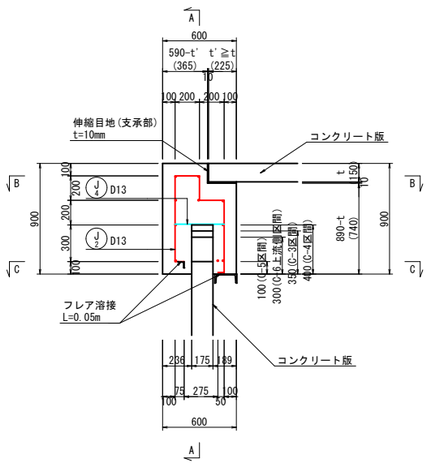


B － B

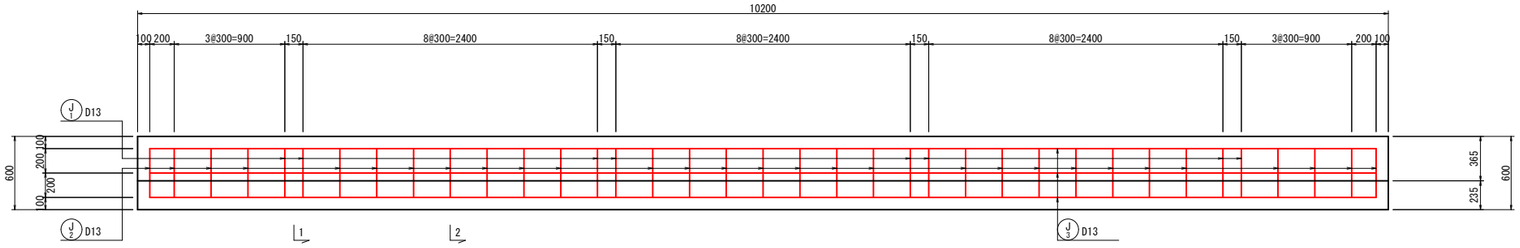


C － C

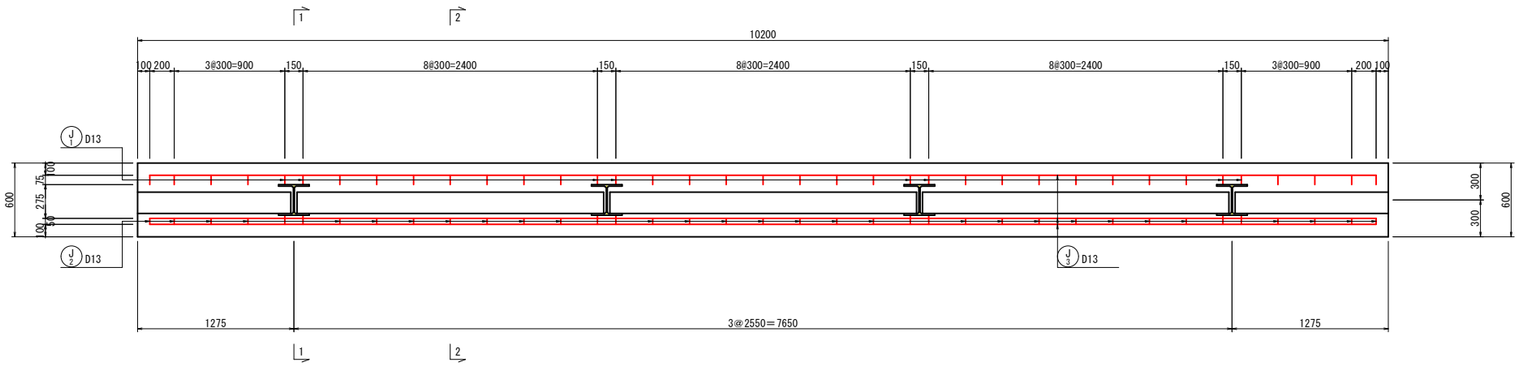


## 鉄筋質量表

| 種 別 | 径 | 長 さ (mm) | 本 数 | 単位重量 (kg/m) | 1本当り重量 (kg) | 質 量 (kg) | 摘 要 |
|---|---|---|---|---|---|---|---|
| J 1 | D13 | 2050 | 8 | 0.995 | 2.040 | 16.3 | |
| J 2 | D13 | 2030 | 29 | 0.995 | 2.020 | 58.6 | |
| J 3 | D13 | 10000 | 10 | 0.995 | 9.950 | 99.5 | |
| J 4 | D13 | 600 | 16 | 0.995 | 0.597 | 9.6 | |
| | | | | | D13 | 184.0 kg | |
| 鉄筋の材質: SD345 | | | | | 合 計 | 184.0 kg | |

## シフト部 鉄筋加工参考図

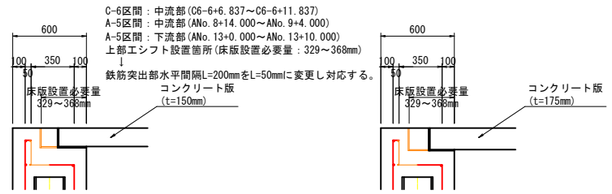


## シフト部 鉄筋加工参考図

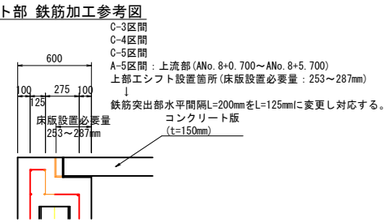


※1. ()内の数値は参考値。
2. 既設護岸の変状、コンクリート版の諸元に応じて寸法形状を適時変更すること。
3. 柵類設置の有無と箱抜き位置の確認を事前に行うこと。

## 加 工 図

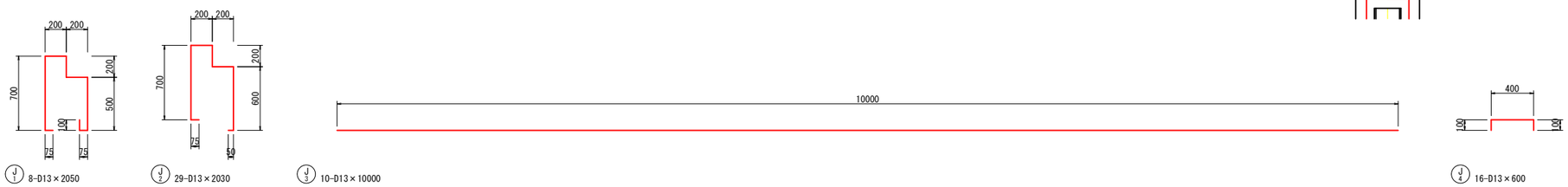


(系統C)
C-3～C-5区間

当初設計図面

| | | | |
|---|---|---|---|
| 工 事 名 | R 1 徳土　徳島小松島港（津田地区）<br>徳・津田海岸　排水路工事（5） | | |
| 路線名等 | 徳島小松島港(津田地区) | | |
| 工事箇所 | 徳島市津田海岸町地先(第5分割) | | |
| 図 面 名 | 上部コンクリート工配筋図(海側)(1) | | |
| 縮 尺 | S=1:25 | 図面番号 | 13 / 17 |
| 会 社 名 | | | |
| 事業者名 | 徳島県東部県土整備局<徳島> | | |

# 施工手順図

S=1:100

## 段階 1

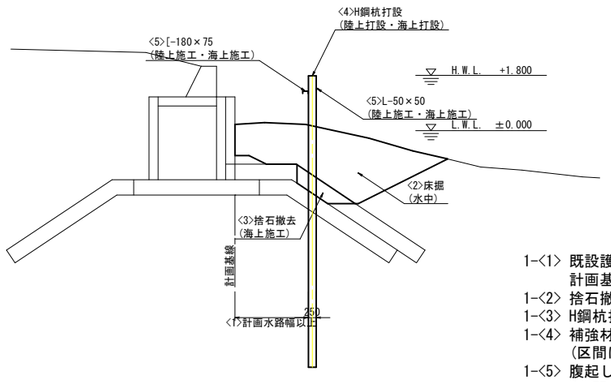


1-<1> 既設護岸の側壁状況を確認し、
計画基線および杭打設位置を決定する。
1-<2> 捨石撤去に必要な床掘を行う。
1-<3> H鋼杭打設に支障となる捨石の撤去を行う。
1-<4> 補強材が施されたH鋼杭の打設を行う。
(区間に応じて、陸上または海上打設)
1-<5> 腹起し等の取付けを行う。
(区間に応じて、陸上または海上施工)

## 段階 2

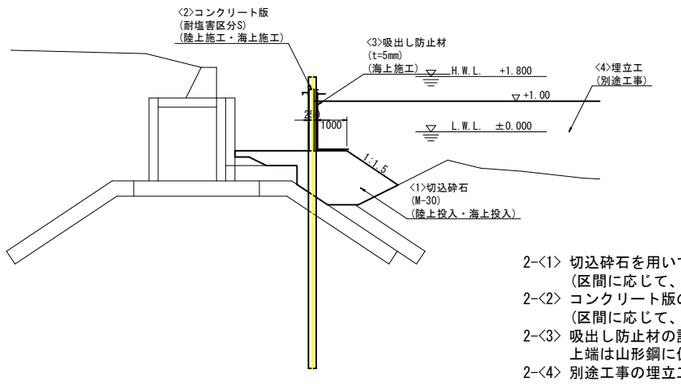


2-<1> 切込砕石を用いて埋戻を行う。
(区間に応じて、陸上または海上投入)
2-<2> コンクリート版の据付を行う。
(区間に応じて、陸上または海上施工)
2-<3> 吸出し防止材の設置を行う。
上端は山形鋼に仮止めする。
2-<4> 別途工事の埋立工を受け入れる。

## 段階 3

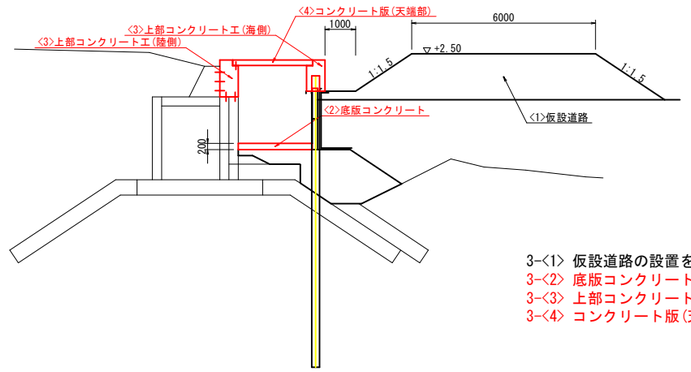


3-<1> 仮設道路の設置を行う。
3-<2> 底版コンクリートの打設を行う。
3-<3> 上部コンクリート工を行う。
3-<4> コンクリート版(天端部)の据付を行う。

## 段階 4

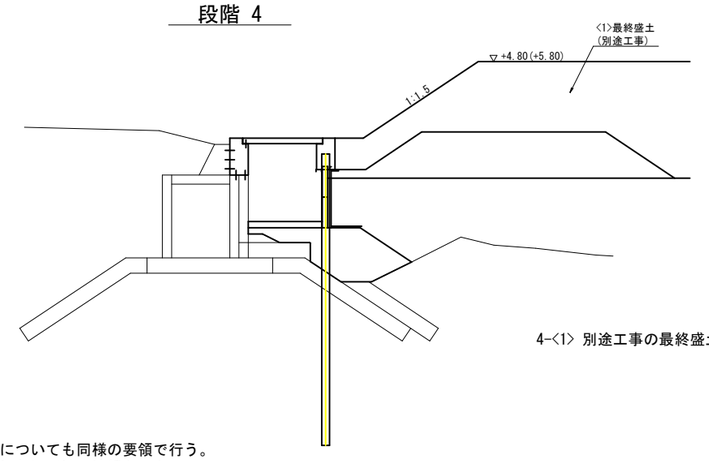


4-<1> 別途工事の最終盛土を受け入れる。

全体注意事項
・他の重力式や矢板式の既設護岸についても同様の要領で行う。
・箱形函渠との構造形式変化箇所においては、法線シフト、
底版コンクリート敷高、舗装止めコンクリート、
仮設矢板の巻き込み等の調整を行う。
・杭打設位置は極力既設護岸側へ寄せてコスト縮減を図る。
・構造物は公有水面埋立区域内に収める。
・杭打設間隔は2.55m、コンクリート版の長さは2.5mを標準とするが、
端部や構造形式変化箇所においては寸法を調整する。
・H鋼杭の上部工への根入れは50cmを確保する。
・コンクリート版の上部工への根入れは10cmを確保する。
特注品の採用次第ではコスト縮減を図ることが可能である。
・上部工(海側)の目地位置は支間中央とする。
また、2スパン以上の連続梁とする。
・C-4区間の上部工(陸側)に関して、土地所有者の同意を得られれば、
極力C-3区間の形状を採用する。
・既設排水路(管)は、計画断面の安定性や経済性に配慮して取り込む。
・沈下影響に備えて、吸出し防止材と上部工は一体化させない。
・C-5とC-6区間との隅角部における陸側には吸出し防止材を設置する。
・C-6区間の上流側は、矢板護岸の上部工に受台を添架する構造である。
既設護岸の沈下に応じて受台の全高を下側に拡張する。
また、H杭打設法線を陸側へシフトさせ、水路幅を最小限に抑える。
・天端部のコンクリート版を設置するまでは最終盛土を行わない。

(系統C)

当初設計図面

| | | | |
|---|---|---|---|
| 工事名 | R１徳土　徳島小松島港（津田地区）<br>徳・津田海岸　排水路工事（５） | | |
| 路線名等 | 徳島小松島港(津田地区) | | |
| 工事箇所 | 徳島市津田海岸町地先(第５分割) | | |
| 図面名 | 施工手順図 | | |
| 縮尺 | S=1:100 | 図面番号 | 14 / 17 |
| 会社名 | | | |
| 事業者名 | 徳島県東部県土整備局<徳島> | | |

# ＜参考図＞コンクリート版構造図(天端部)(1)

S=1:25

コンクリート版
B1700～1800×L1000(T-60用・スリット付)

側 面 図

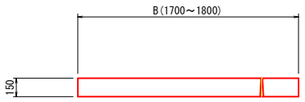


断 面 図

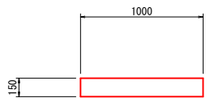


平 面 図

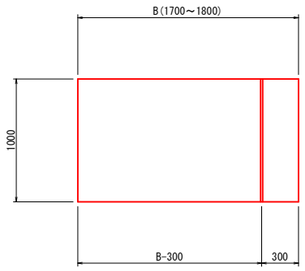


コンクリート版
B2600～2800×L1000(T-60用・スリット付)

側 面 図

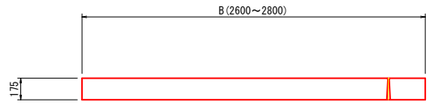


断 面 図

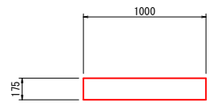


平 面 図

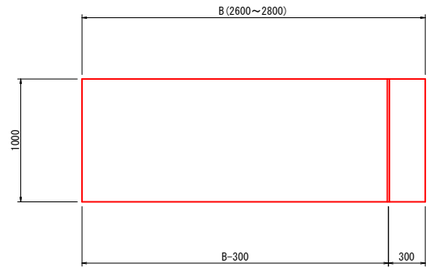


コンクリート版
B1700×L2000(T-60用・グレーチング付)

側 面 図

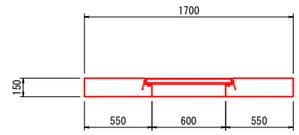


断 面 図

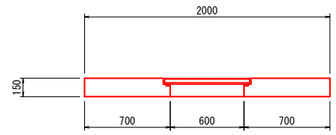


平 面 図

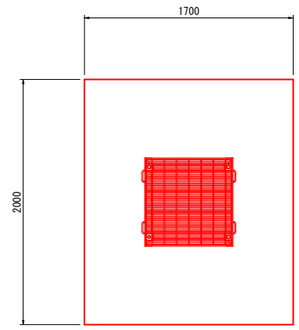


コンクリート版
B2100～2500×L1000(T-60用・スリット付)

側 面 図

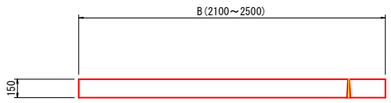


断 面 図

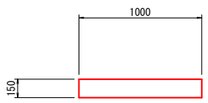


平 面 図

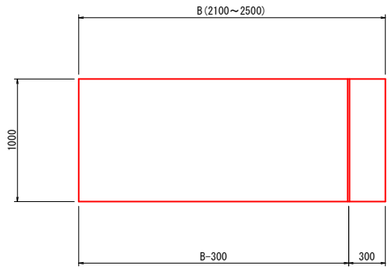


コンクリート版
B2100×L2000(T-60用・グレーチング付)

側 面 図

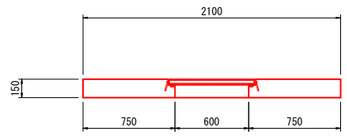


断 面 図

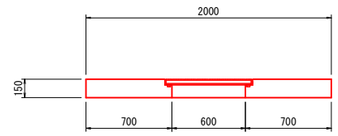


平 面 図

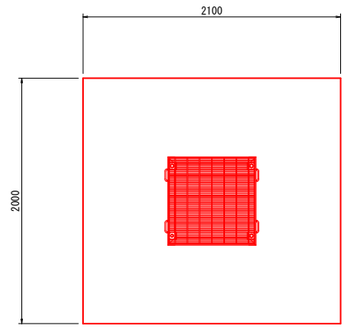


(系統C)

当初設計図面

| | | | |
|---|---|---|---|
| 工 事 名 | R１徳土　徳島小松島港（津田地区）<br>徳・津田海岸　排水路工事（５） | | |
| 路線名等 | 徳島小松島港(津田地区) | | |
| 工事箇所 | 徳島市津田海岸町地先(第５分割) | | |
| 図 面 名 | ＜参考図＞コンクリート版構造図(天端部)(1) | | |
| 縮　　尺 | S=1:25 | 図面番号 | 15 / 17 |
| 会 社 名 | | | |
| 事業者名 | 徳島県東部県土整備局<徳島> | | |

# ＜参考図＞コンクリート版構造図(天端部)(2)

S=1:25

コンクリート版
B2300×L2000(T-60用・グレーチング付)

側 面 図

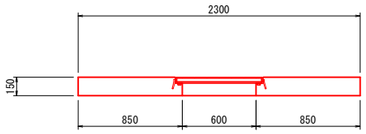


断 面 図

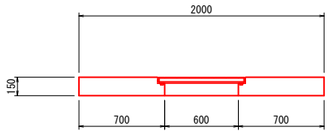


平 面 図

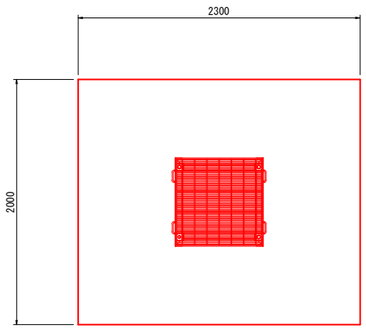


コンクリート版
B2100×L1000～2154(T-60用・斜切り)

側 面 図

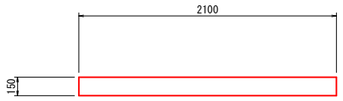


断 面 図

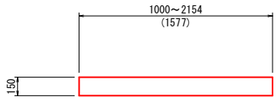


平 面 図

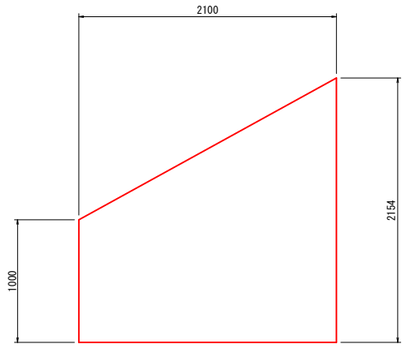


コンクリート版
B2200×L816～1994(T-60用・斜切り)

側 面 図

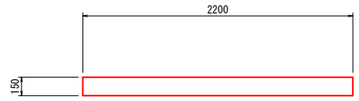


断 面 図

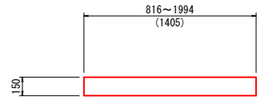


平 面 図

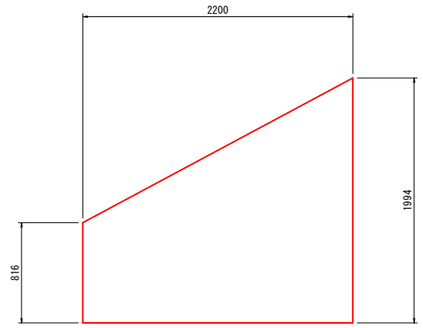


コンクリート版
B2600×L2000(T-60用・グレーチング付)

側 面 図

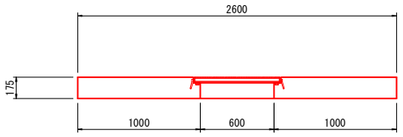


断 面 図

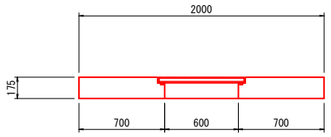


平 面 図

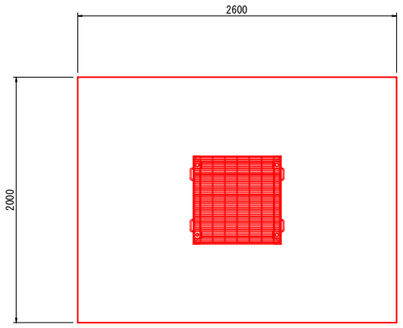


コンクリート版
B2200×L945～1811(T-60用・斜切り)

側 面 図

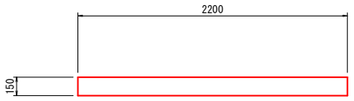


断 面 図

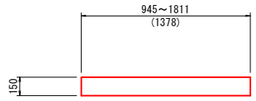


平 面 図

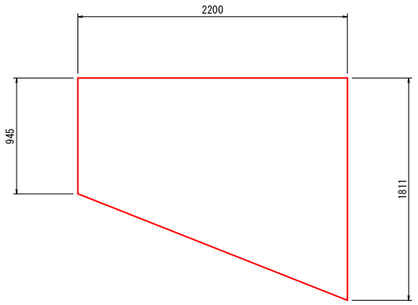


コンクリート版
B2300×L1000～1934(T-60用・斜切り)

側 面 図

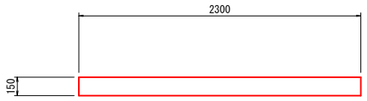


断 面 図

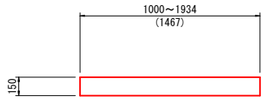


平 面 図

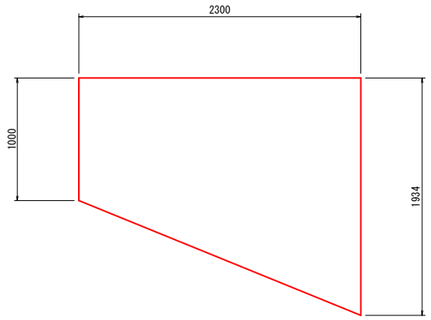


(系統C)

当初設計図面

| | | | |
|---|---|---|---|
| 工 事 名 | R１徳土　徳島小松島港（津田地区）<br>徳・津田海岸　排水路工事（５） | | |
| 路線名等 | 徳島小松島港(津田地区) | | |
| 工事箇所 | 徳島市津田海岸町地先(第５分割) | | |
| 図 面 名 | ＜参考図＞コンクリート版構造図(天端部)(2) | | |
| 縮　　尺 | S=1:25 | 図面番号 | 16 / 17 |
| 会 社 名 | | | |
| 事業者名 | 徳島県東部県土整備局<徳島> | | |

# ＜参考図＞コンクリート版配筋図(天端部)

S=1:25

コンクリート版 C-4・5区間代表断面
B2100×L1000(T-60用・スリット付)

側 面 図

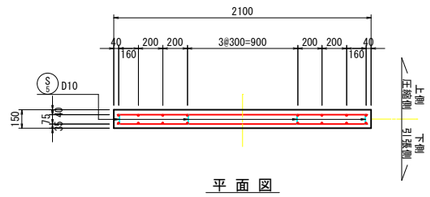


平 面 図

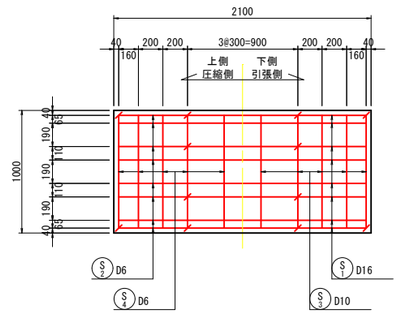


コンクリート版 C-4・5区間代表断面
B2100×L2000(T-60用・グレーチング付)

側 面 図

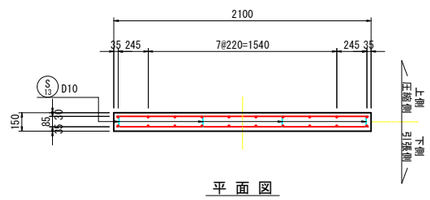


平 面 図

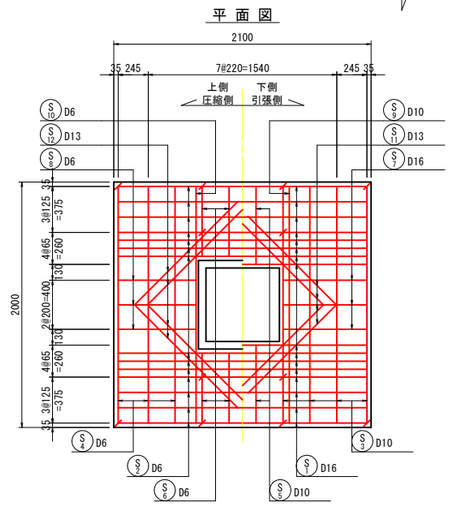


(系統C)

当初設計図面

| | | | |
|---|---|---|---|
| 工 事 名 | R１徳土　徳島小松島港（津田地区）<br>徳・津田海岸　排水路工事（５） | | |
| 路線名等 | 徳島小松島港(津田地区) | | |
| 工事箇所 | 徳島市津田海岸町地先(第５分割) | | |
| 図 面 名 | ＜参考図＞コンクリート版配筋図(天端部) | | |
| 縮　　尺 | S=1:25 | 図面番号 | 17 / 17 |
| 会 社 名 | | | |
| 事業者名 | 徳島県東部県土整備局<徳島> | | |